2014年３月14日

各　　位

会　社　名　リゾートトラスト株式会社
代表者名　代表取締役社長　伊藤 勝康
コード番号　4681、東証・名証第一部
問い合わせ先　執行役員　経営企画・ＩＲ室長
相川　千絵
電　話　052－933－6519

組織変更、取締役人事、執行役員人事、人事異動に関するお知らせ

当社は本日、下記の通り2014年４月１日付の組織変更、取締役人事、執行役員人事、人事異動を決議し、また６月27日開催予定の第41回定時株主総会に付議する予定の新任取締役候補を選定しましたのでお知らせ致します。

記

１．組織変更（2014年４月１日付）

・事業運営体制強化のため、現在の4事業本部体制を3本部体制とし、会員制本部内に「ゴルフ事業支社」を新設します。
・「副社長」の職位、会員制本部「副本部長」の職位を新設します。
・コンプライアンス機能強化のため、「ＣＣＯ(Chief Compliance Officer、コンプライアンス総責任者)」の職位を新設し、管掌下に「コンプライアンス管理部」を新設します。
・ＣＯＯ直轄組織を現在の「室」から「部」にそれぞれ改称し、業務部門管掌下の広報部をＣＯＯ直轄に移管します。
・ 現在の会員業務部、東京業務部、横浜業務部、大阪業務部を「名古屋業務室」、「東京業務室」、「横浜業務室」、「大阪業務室」にそれぞれ改称し、統轄する「会員業務部」を新設します。

２．取締役人事

・委嘱事項変更（2014年４月１日付）

新役職名	氏名	現役職名
取締役副社長 会員制本部長	高浪（たかなみ）　宣昭（のりあき）	専務取締役 会員制事業本部長
取締役副社長 業務部門管掌 兼ＣＣＯ（ｺﾝﾌﾟﾗｲｱﾝｽ総責任者）	江幡（えばた）　幸久（ゆきひさ）	専務取締役 業務部門管掌
取締役副社長 ホテルレストラン本部長	河﨑（かわさき）　信彦（のぶひこ）	専務取締役 ホテルレストラン事業本部長

専務取締役 メディカル本部長	ふしみ　ありよし 伏見　有貴	常務取締役 メディカル事業本部長
専務取締役 料理飲料部門管掌	うちやま　としひこ 内山　敏彦	常務取締役 料理飲料部門管掌
常務取締役 会員制本部副本部長 兼東京支社長兼横浜支社長	しんたに　あつゆき 新谷　敦之	常務取締役 会員制事業本部 東京支社長兼横浜支社長
常務取締役 会員制本部ゴルフ事業支社長	はやしど　さとみ 林戸　里巳	常務取締役 ゴルフ事業本部長

・新任取締役候補（2014年６月27日開催予定の定時株主総会に付議予定）

新役職名	氏名	現役職名
常務取締役 業務部門副管掌 兼業務担当	いうち　かつゆき 井内　克之	執行役員 業務部門副管掌 兼業務担当
取締役 ホテルレストラン本部 副本部長	おぎの　しげとし 荻野　重利	執行役員 ホテルレストラン事業本部 副事業本部長
取締役 会員制本部大阪支社長	かわぐち　まさひろ 川口　眞弘	執行役員 会員制事業本部大阪支社長

・　新任取締役候補者の略歴

氏　　名　井内　克之
生年月日　1960年５月21日生
主な経歴　2013年６月　当社入社
　　2013年６月　執行役員・業務部門副管掌 兼 業務部門業務担当（現任）
　　2014年４月　常務執行役員・業務部門副管掌 兼 業務部門業務担当（本日決議）

氏　　名　荻野　重利
生年月日　1958年７月５日生
主な経歴　1981年４月　当社入社
　　1999年６月　会員制事業本部　大阪支社長
　　2004年３月　ホテルレストラン事業本部　グランドエクシブ浜名湖総支配人
　　2007年７月　執行役員・東京ベイコート倶楽部開業準備室長
　　2008年３月　執行役員・ホテルレストラン事業本部　東京ベイコート倶楽部総支配人
　　2012年12月　執行役員・ホテルレストラン事業本部　副事業本部長（現任）

氏　　名　川口　眞弘
生年月日　1963年５月６日生
主な経歴　1984年７月　当社入社
　　2007年７月　会員制事業本部　大阪支社長
　　2009年４月　執行役員・会員制事業本部　大阪支社長（現任）

３．執行役員人事（2014年４月１日付）

新役職名	氏名	現役職名
常務執行役員 業務部門副管掌 兼業務担当	井内（いうち） 克之（かつゆき）	執行役員 業務部門副管掌 兼業務担当
執行役員 ホテルレストラン本部 エクシブ第一事業部長	丸山（まるやま） 智博（ともひろ）	執行役員 ホテルレストラン事業本部 エクシブ第二事業部長
執行役員 ホテルレストラン本部 エクシブ第二事業部長	芝﨑（しばさき） 敏彦（としひこ）	執行役員 ホテルレストラン事業本部 エクシブ第一事業部長

４．人事異動（2014年４月１日付）

新役職名	氏名	現役職名
ホテルレストラン本部 グランドエクシブ鳴門総支配人	稲田（いなだ） 達也（たつや）	ホテルレストラン事業本部 エクシブ京都八瀬離宮副総支配人
品質管理部長 兼コンプライアンス管理部長	加来（かく） 大助（だいすけ）	品質管理室長
業務部門 渉外部長	生武（いきたけ） 誠（まこと）	（新規採用）

役職名	氏名
業務部門 会員業務部長	佐治（さじ） 肇（はじめ）

以上

2014年４月１日付

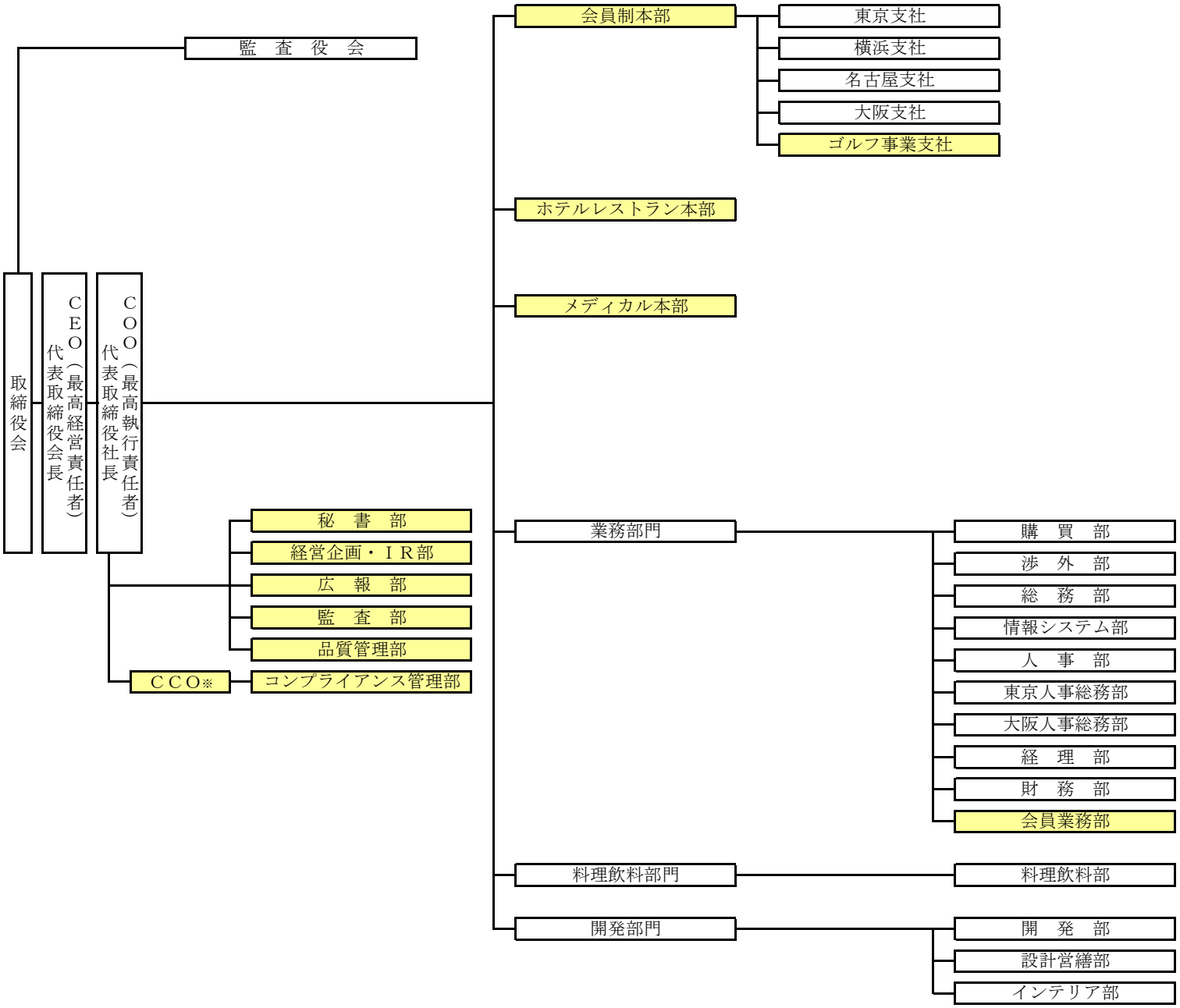

※ＣＣＯ（コンプライアンス総責任者）